BOSCH

Professional

GAS 400 A

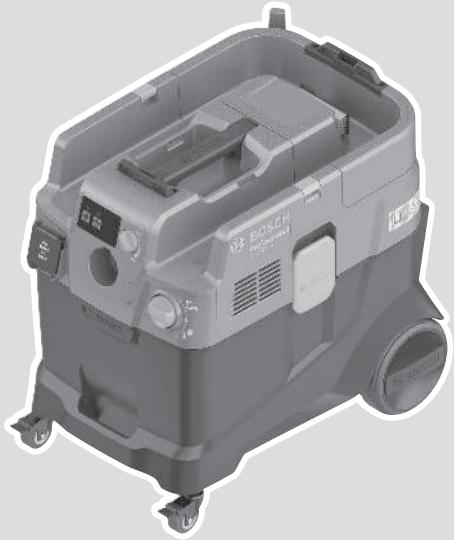

Robert Bosch Power Tools GmbH
70538 Stuttgart
GERMANY

www.bosch-pt.com

1 609 92A 91N (2026.06) T / 21

1 609 92A 91N

et Algupärane kasutusjuhend

Eesti.....Lehekülg 9

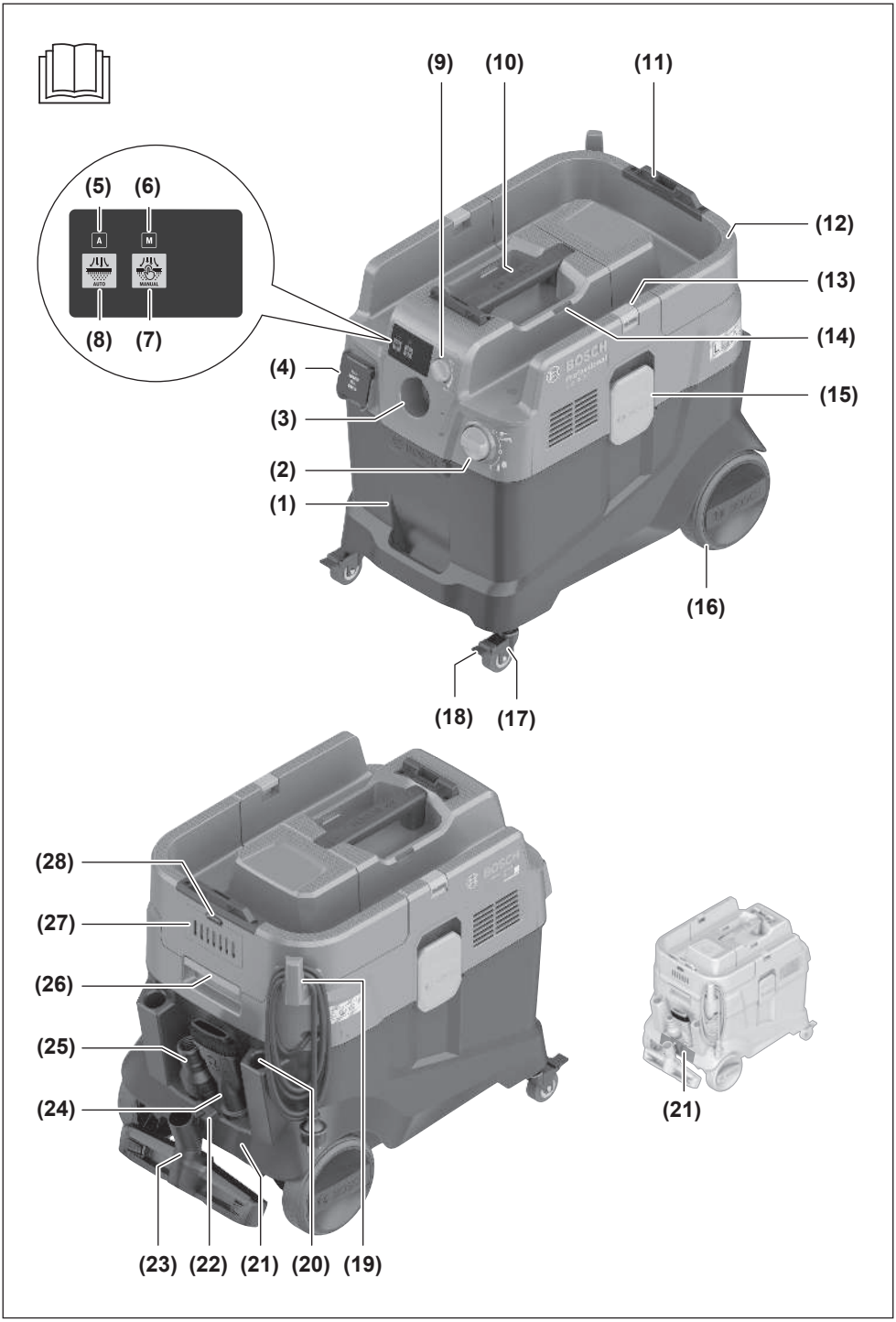
(9)
(10)
(11)
(5)
(6)
A
M
AUTO
MANUAL
(8)
(7)
(12)
(13)
(14)
(4)
(15)
(3)
(2)
(1)
(16)
(18)
(17)
(28)
(27)
(26)
(25)
(24)
(21)
(23)
(22)
(21)
(20)
(19)

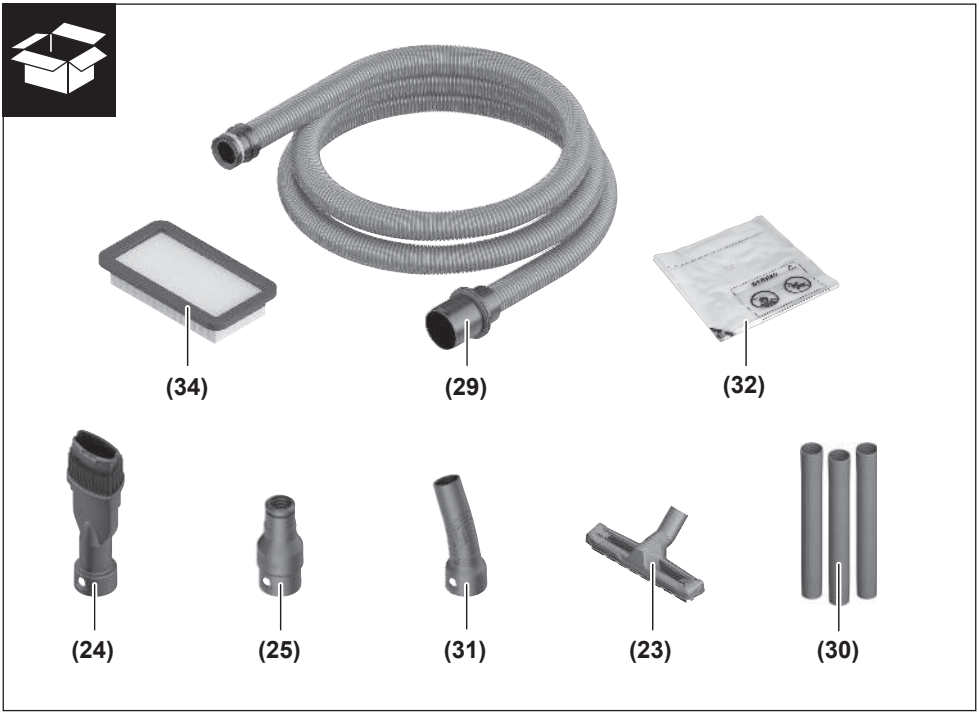
(34)
(29)
(32)
(24)
(25)
(31)
(23)
(30)

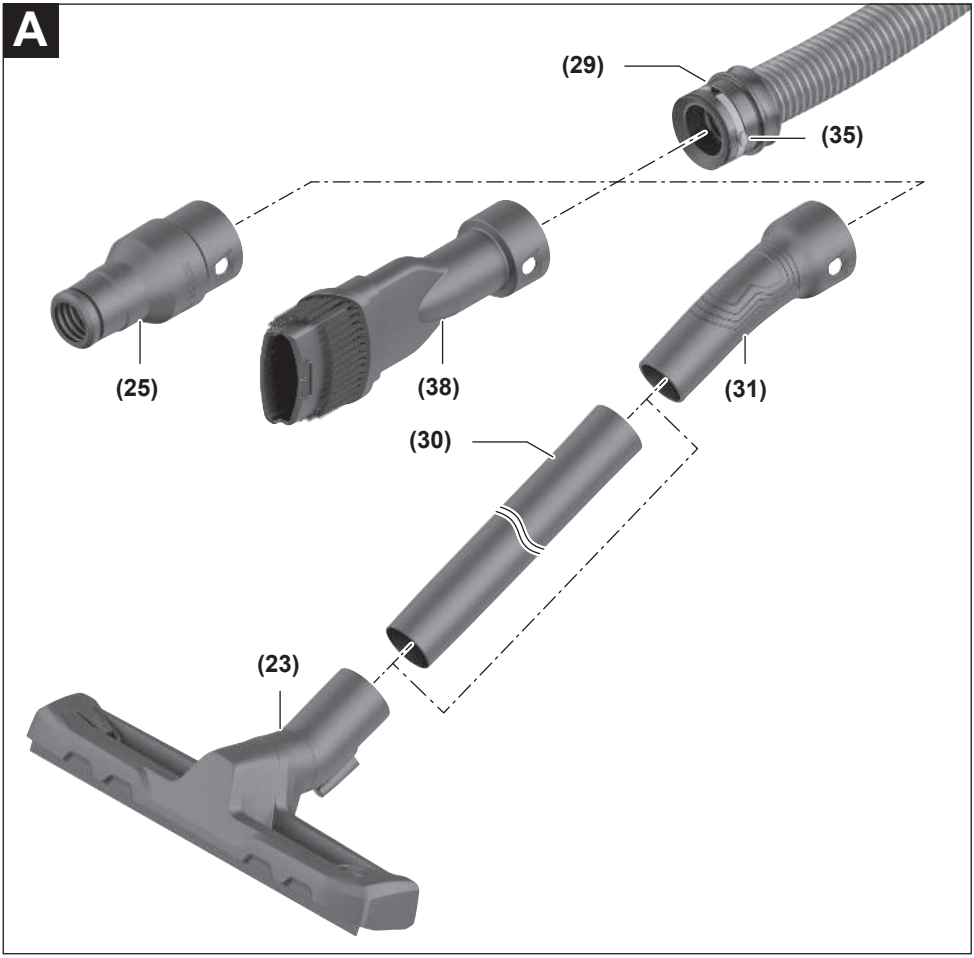
A
(29)
(35)
(25)
(38)
(31)
(30)
(23)

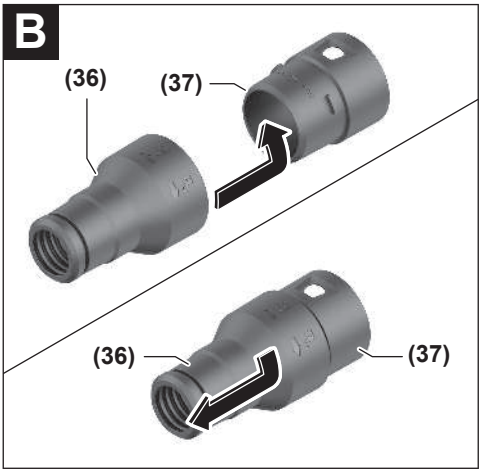
B
(36)
(37)
(36)
(37)

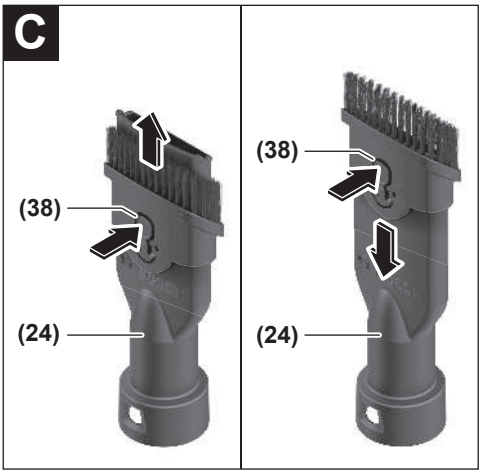
C
(38)
(24)
(38)
(24)

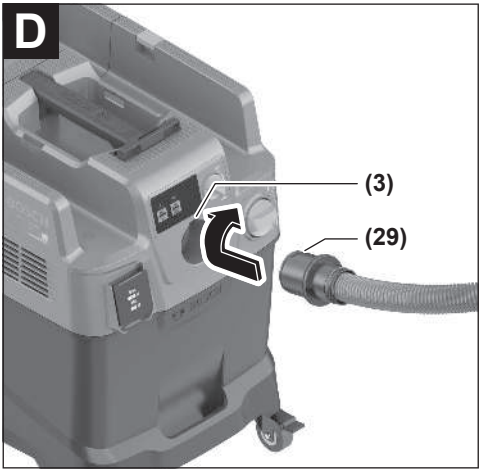
D
(3)
(29)

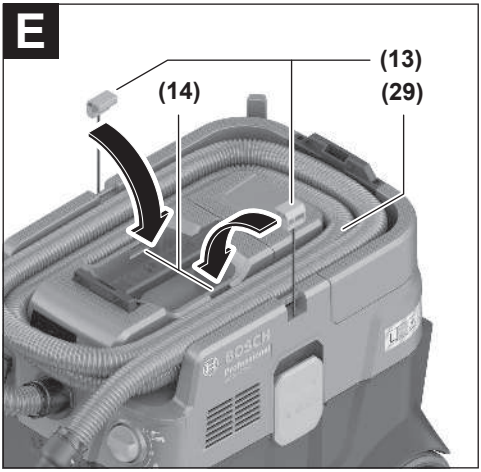
E
(13)
(14)
(29)

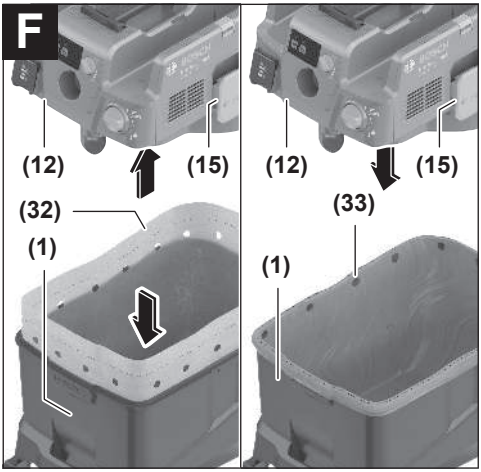
F
(12)
(15)
(32)
(1)
(12)
(15)
(33)
(1)

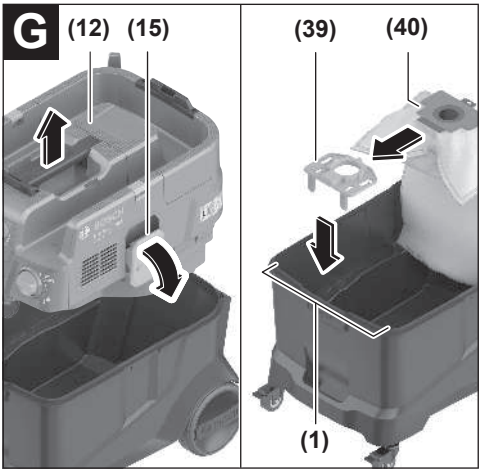
G
(12)
(15)
(39)
(40)
(1)

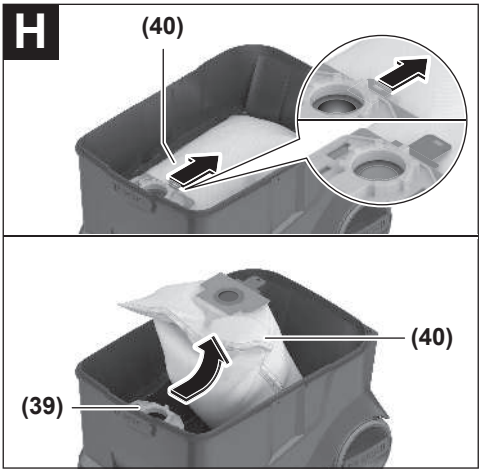
H
(40)
(40)
(39)

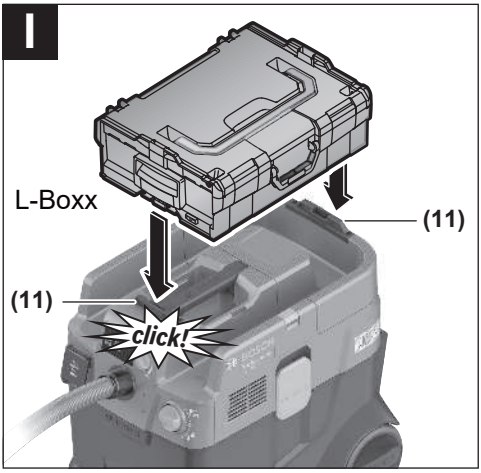
I
L-Boxx
(11)
(11)
click!

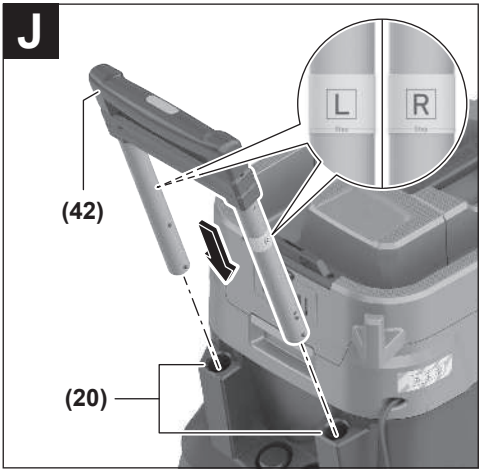
J
L
R
(42)
(20)

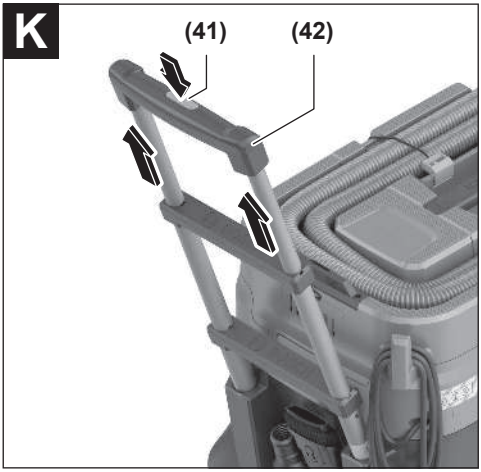
K
(41)
(42)

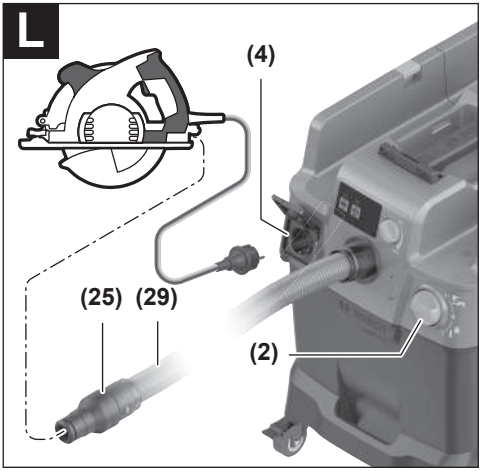
L
(4)
(25)
(29)
(2)

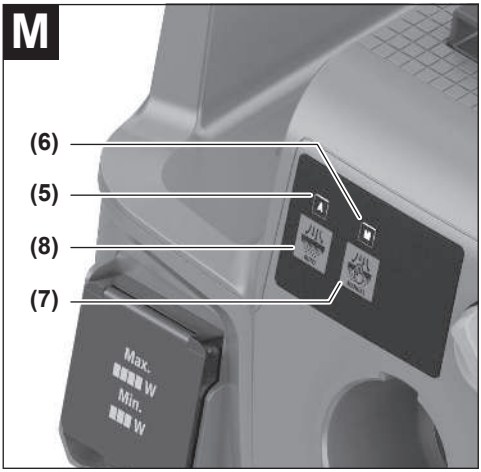
M
(6)
(5)
(8)
(7)
Max.
W
Min.
W

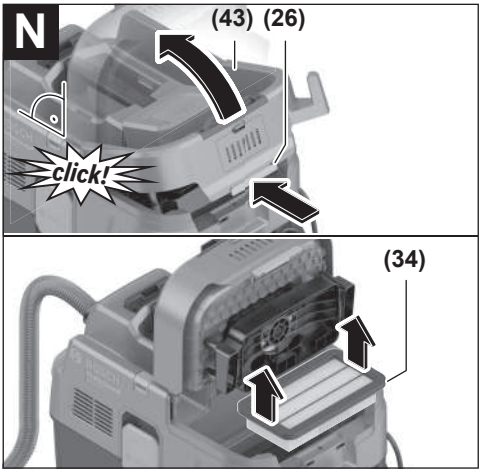
N
(43)
(26)
click!
(34)

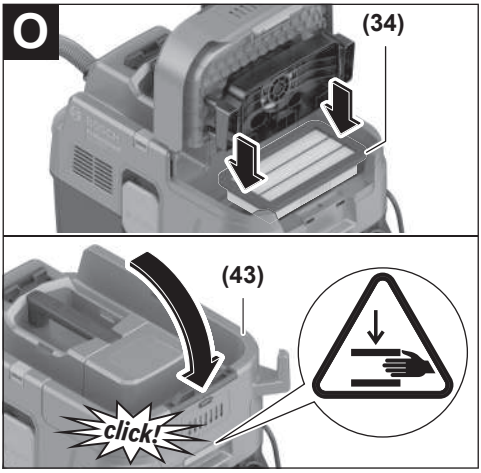
O
(34)
(43)
click!

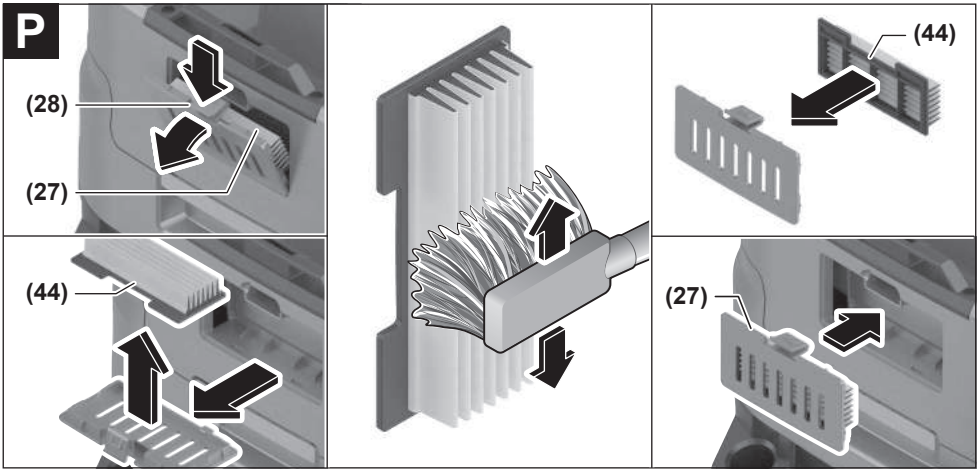
P
(28)
(27)
(44)
(44)
(27)

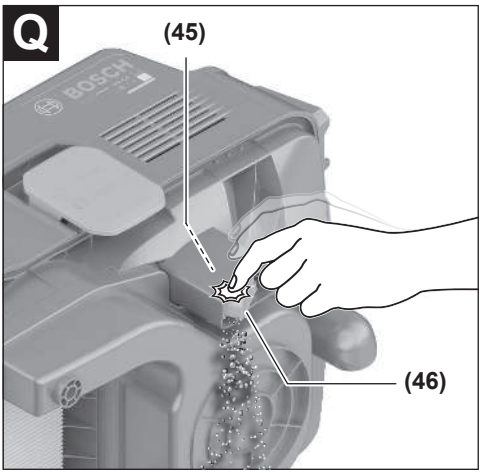
Q
(45)
BOSCH
(46)

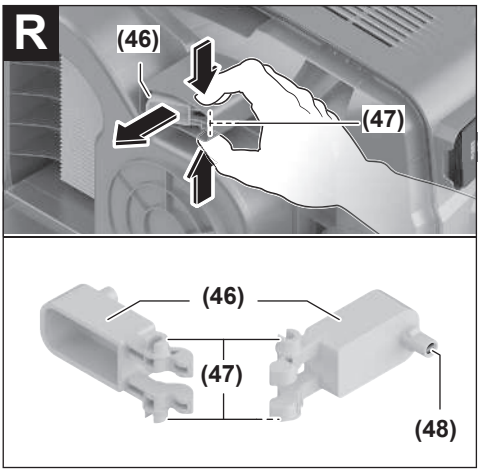
R
(46)
(47)
(46)
(47)
(48)

Eesti

Ohutusnõuded tolmuimejate kasutamisel

Lugege läbi kõik ohutusnõuded ja juhised. Ohutusnõuete ja juhiste eiramine võib kaasa tuua elektrilöögi, tulekahju ja/või raskeid vigastusi.

Hoidke kõik ohutusnõuded ja juhised edasiseks kasutamiseks hoolikalt alles.

- ▶ **Tolmuimejat ei ole lubatud kasutada lastel ja isikutel, kelle füüsilised, vaimsed või tunnetuslikud võimed on piiratud või kellel puuduvad seadme kasutamiseks vajalikud teadmised ja kogemused.** Vastasel korral tekib valest käsitsemisest põhjustatud kehavigastuste ja varalise kahju oht.
- ▶ **Ärge jätke lapsi järelevalveta.** Sellega tagate, et lapsed ei hakka tolmuimejaga mängima.
- ▶ **Palun järgige kõiki imetava aine kohta kehtivaid ohutuseeskirju.**
- ▶ **Ärge imege pöögi- või tammetolmu, kivitolmu ja asbesti.** Nimetatud ained on kantserogeense toimega.

⚠ HOIATUS **Kasutage tolmuimejat vaid siis, kui olete saanud selle kasutamise, imetavate ainete ja nende ohutu käitlemise kohta piisavalt teavet.** Põhjalik juhendamine hoiab ära vale käsitsemise ja sellest põhjustatud vigastused.

⚠ HOIATUS **Tolmuimeja sobib tahkete ainete ning sobivate meetmete rakendamise korrral ka vedelike imemiseks.** Vedelike sissetungimine suurendab elektrilöögi ohtu.

- ▶ **Ärge imege tolmuimejaga tule- või plahvatusohtlikke vedelikke, näiteks bensiini, õli, alkoholi, lahusteid. Ärge imege kuuma, põlevat ega plahvatusohtlikku tolmu. Ärge kasutage tolmuimejat plahvatusohuga ruumides.** Tolm, aur ja vedelikud võivad süttida või plahvatada.

⚠ HOIATUS **Kasutage pistikupesa ainult kasutusjuhendis kindlaksmääratud eesmärkidel.**

⚠ HOIATUS **Vahu või vee eraldumise korral lülitage tolmuimeja kohe välja ja tühjendage mahuti.** Vastasel korral võib tolmuimeja kahjustada saada.

- ▶ **TÄHELEPANU! Tolmuimejat tohib hoida vaid siseruumides.**
- ▶ **TÄHELEPANU! Puhastage vedeliku täituvusastme sensoreid regulaarselt ja kontrollige, ega need ei ole kahjustada saanud.** Vastasel korral võivad tekkida funktsioonihäired.
- ▶ **Kui tolmuimeja kasutamine niiskes keskkonnas on vältimatu, kasutage rikkevoolukaitselülitit.** Rikkevoolukaitseküliti kasutamine vähendab elektrilöögi ohtu.
- ▶ **Iga kord enne kasutamist kontrollige üle tolmuimeja, toitejuhe ja pistik. Kahjustuste tuvastamise korral ärge rakendage tolmuimejat tööle. Ärge avage tolmuimejat ise ja laske seda parandada ainult kvalifitseeritud tehnikutel, kes kasutavad originaalvaruosi.** Kahjustada saanud tolmuimeja, toitejuhe ja pistik suurendavad elektrilöögi ohtu.
- ▶ **Veenduge, et te ei sõida üle toitejuhtme ega mulju toitejuhet. Ärge tõmmake toitejuhtmest, et pistikust pistikupesast eemaldada või tolmuimejat liigutada.** Kahjustada saanud toitejuhe suurendab elektrilöögi ohtu.
- ▶ **Enne tolmuimeja hooldamist ja puhastamist, seadistamist, lisatarvikute vahetamist ja hoiulepanekut eemaldage tolmuimejast aku.** See ettevaatusabinõu hoiab ära tolmuimeja soovimatu käivitumise.
- ▶ **Tagage töökohas hea ventilatsioon.**
- ▶ **Laske tolmuimejat parandada ainult kvalifitseeritud tehnikutel, kes kasutavad originaalvaruosi.** Sellega on tagatud seadme tööohutus.

⚠ HOIATUS **Tolmuimeja sisaldab terviseohtlikku tolmu. Laske tolmuimejat tühjendada ja hooldada, sealhulgas tolmukogumisanumaid eemaldada ainult asjaomase kvalifikatsiooniga isikutel. Nõutav on vastav kaitsevarustus. Ärge kasutage puuduliku või valesti paigaldatud filtrisüsteemiga tolmuimejat.** Sellega seate ohtu oma tervise.

- ▶ **Enne töölerakendamist veenduge, et imivooliku seisund on veatu. Seejuures jätke imivoolik tolmuimeja külge, et tolmu kogemata välja ei tuleks.** Vastasel korral võite tolmu sisse hingata.
- ▶ **Ärge kasutage tolmuimejat istmena.** Vastasel korral võite tolmuimejat kahjustada.
- ▶ **Käsitsege toitejuhet ja imivoolikut ettevaatlikult.** Need on teistele inimestele ohtlikud.
- ▶ **Ärge puhastage tolmuimejat vahetult tolmuimejale suunatud veejoaga.** Vee sissetungimine tolmuimeja ülaossa suurendab elektrilöögi ohtu.
- ▶ **Ühendage tolmuimeja nõuetekohaselt maandatud vooluvõrku.** Pistikupesa ja pikenduskaabel peavad olema varustatud töökorras kaitsejuhiga.
- ▶ **Ärge kasutage tolmuimejal olevat pistikupesa märgimemisel või niiskes keskkonnas.** Kontakti korral veega on lühise või elektrilöögi oht.

Sümbolid

Järgmised sümbolid võivad olla tolmuimeja kasutamisel olulised. Pidage sümbolid ja nende tähendus meeles. Sümbolite õige tõlgendamine aitab teil tolmuimejat efektiivsemalt ja ohutumalt kasutada.

Sümbolid ja nende tähendus

HOIATUS! Lugege läbi kõik ohutussuunised ja juhised. Ohutussuuniste ja juhiste eiramine võib kaasa tuua elektrilöögi, tulekahju ja/või rasked vigastused.

Standardi IEC/EN 60335-2-69 kohaselt tolmuklassi L kuuluv imur tervistkahjustava tolmu **kuivimemise** jaoks, mille kokkupuute piirväärtus on > 1 mg/m³

HOIATUS! Tolmuimeja sisaldab terviseohtlikku tolmu. Laske tolmuimejat tühjendada ja hooldada, sealhulgas tolmukogumisanumaid eemaldada ainult asjaomase kvalifikatsiooniga isikutel. Nõutav on vastav kaitsevarustus. Ärge kasutage ilma täielikult ja hoolikalt kohale asetatud filtrisüsteemita tolmuimejat. Sellega seate ohtu oma tervise.

max. 1 L-Boxx
max. 15 kg

Kinnitage maksimaalselt üks L-BOXX.

L-BOXXi kaal koos sisuga ei tohi ületada 15 kg.

Ärge riputage tolmuimejat, nt transportimiseks, kraanakonksu külge. Tolmuimeja ei ole ette nähtud kraanaga tõstmiseks. Tekib vigastuste ja kahjustuste oht.

Ärge kasutage tolmuimejat istme, redeli ega astmelauana. Tolmuimeja võib ümber minna ja kahjustuda. Tekib vigastuste oht.

A — **A**

Automaatse filtripuhastuse laadi näidu-LED

M — **M**

Käsitsi filtripuhastuse laadi näidu-LED

Automaatse filtripuhastuse nupp

Sümbolid ja nende tähendus

Käsitsi filtripuhastuse nupp

Start-/stopp-automaatika
Töötavate elektriliste tööriistade tekitatud tolmu väljaimemine;
Tolmuimeja lülitub automaatselt sisse ja viivitusega uuesti välja.
Tolmuimejal olev pistikupesa on pidevalt pingestatud.

Väljalülitamine
Tolmuimejal olev pistikupesa on ilma vooluta.

Imemine
Ladestunud tolmu ja väljaimemissüsteemides oleva tolmu endasse imemine.
Tolmuimejal olev pistikupesa on pidevalt pingestatud.

Min./Max

Imemisjõu sujuv reguleerimine:

- Maksimaalne imemisvõimsus rohkelt tolmu tekitavate rakenduste korral
- Vähendatud imemisvõimsus vähest tolmu tekitavate rakenduste korral ja ühendatud elektrilise tööriista ning töödeldava detaili pealispinna vahelise imemisjõu reguleerimiseks (nt lihvimisel)

Andmete protokollimine on sellel tolmuimejal aktiveeritud.

max. 2100 W
min. 100 W

Ühendatava elektrilise tööriista lubatud ühendusvõimsus (olenevalt riigist)

Toote ja selle omaduste kirjeldus

Järgige kasutusjuhendi eesmises osas toodud jooniseid.

Nõuetekohane kasutamine

Tolmuimeja on ette nähtud mittesüttiva kuiva tolmu ja mittesüttivate vedelike kogumiseks, väljaimemiseks, edasitoimetamiseks ja separeerimiseks. Tolmuimeja on läbinud tolmutehnilise kontrolli ja vastab tolmuklassile L. Ta sobib kõrgendatud koormustel kasutamiseks ettevõtluses, nt käsitööduses, tööstuses ja töökodades.

Standardi IEC/EN 60335-2-69 kohaselt tolmuklassi L kuuluvaid tolmuimejaid tohib kasutada ainult tervistkahjustava tolmu, mille kokkupuute piirväärtus on > 1 mg/m³ endasse imemiseks ja väljaimemiseks.

Kasutage tolmuimejat üksnes siis, kui teil on täielik ülevaade selle kõikidest funktsioonidest ning suudate seda kasutada piiranguteta või kui olete saanud asjakohase väljaõppe.

Kujutatud komponendid

Kujutatud komponentide numeratsiooni aluseks on jooniselehekülgedel toodud tolmuimeja kujutis.

(1) Mahuti
(2) Pealüliti
(3) Vooliku kinnituskoht
(4) Pistikupesa elektrilise tööriista jaoks
(5) Näidu LED tuli **A** Automaatse filtripuhastuse režiim
(6) Näidu LED tuli **M** Käsitsi filtripuhastuse režiim
(7) Käsitsi filtripuhastuse nupp
(8) Automaatse filtripuhastuse nupp
(9) Imemisvõimsuse regulaator
(10) Kandesang
(11) L-BOXX, kinnituskoht
(12) Imuri ülemine osa
(13) Tõmbelint
(14) Kinnitusava
(15) Sulgur imuri ülemise osa jaoks
(16) Tiivik
(17) Juhtrullik
(18) Juhtrulliku pidur
(19) Kaablihoidik
(20) Juhtsiinid väljatõmmatava juhtlooga jaoks
(21) Tagumine haardepiirkond
(22) Põrandadüüsi hoidik
(23) Põrandadüüs
(24) Kombineeritud harjadüüs
(25) Kombineeritud äratõmbeadapter (elektrilise tööriista jaoks)
(26) Filtrikatte sulgurlapats
(27) Eelfiltri kate
(28) Eelfiltri lukustusest vabastamise nupp
(29) Imivoolik
(30) Imitoru
(31) Kõverdatud düüs
(32) Plastkott
(33) Õhu läbilaskeava
(34) Lame voldikfilter
(35) Imivooliku surunupp
(36) PowerTooli adapter (eesmine osa)
(37) PowerTooli adapter (tagumine osa)
(38) Kombineeritud harjadüüsi lukustusest vabastamise nupp
(39) Fliisist filtrikoti hoidik[a)]
(40) Fliisist filtrikott[a)]
(41) Juhtlooga surunupp[a)]
(42) Väljatõmmatav juhtlook[a)]
(43) Lameda voldikfiltri kate
(44) Eelfilter
(45) Täitetaseme andur
(46) Ujuk
(47) Ujuki lukustus
(48) Magnet

a) **See tarvik ei kuulu standard-tarnekomplekti.**

Tehnilised andmed

Märg-/kuivimur		GAS 400 A	GAS 400 A
Tootenumber **3 601 JM0 ...**		**... 020/... 0F0** **... 080/... 0E0/... 0N0** **... 0K0** **... 0L0/... 070** **... 0H0** **... 030**	**... 0D0/... 0G0** **... 0C0** **... 060**
Nimisisendvõimsus	W	1200	1200
Sagedus	Hz	50–60	60
Mahuti maht (bruto)	l	40	40
Netomaht (kuiv)	l	28	26
Netomaht (vedelik)	l	20	18
Alarõhk[A)]			
– Imur	hPa	200	180
– Turbiin	hPa	230	200
Läbivooluhulk[A)]			
– Imur	l/s	28	26

Märg-/kuivimur		GAS 400 A	GAS 400 A
	m^3/h	100,8	93,6
– Turbiin	l/s	71,5	70
	m^3/h	257	252
Tolmuklass		L	L
Kaal[B)]	kg	14,0	14,5
Kaitseklass		⏚/I	⏚/I
Kaitseaste		IPX4	IPX4

A) mõõdetud 4 m pikkuse Ø 28 mm imivoolikuga

B) Ilma toitekaablita

Andmed kehtivad antud nimipingete korral. Teistsuguste pingete ja riigispetsiifiliste mudelite korral võivad need andmed varieeruda.

Väärtused võivad olenevalt tootest varieeruda ja oleneda kasutus- ning keskkonnatingimustest.Täiendav teave veebisaidil www.bosch-professional.com/wac.

Imuril olev pistikupesa

Külgeühendatud elektrilise tööriista lubatud ühendusvõimsus			
3 601 JM0 ...	**Nimipinge**	**Maksimaalne võimsus**	**Minimaalne võimsus**
... 020/... 0F0	230 V	2100 W	100 W
... 080/... 0E0/... 0N0	220 V	2100 W	100 W
... 0K0	220–230 V	2100 W	100 W
... 0L0/... 070	220–240 V	1660 W	100 W
... 0H0	220 V	1000 W	100 W
... 030	230 V	1100 W	100 W
... 0D0/... 0G0	127 V	705 W	100 W
... 0C0	115 V	525 W	100 W
... 060	110 V	560 W	100 W

Ühendatud elektrilise tööriista lubatud ühendusvõimsus (olenevalt riigist).
Muude konkreetse riigi jaoks määratud mudelite korral võivad need väärtused siintoodutest erineda. Jälgige palun tolmuimeja pistikupesal olevaid andmeid.

Andmed müra/vibratsiooni kohta

Mürapäästuväärtused on määratud vastavalt normile **EN 60335-2-69**.

Tolmuimeja A-korrektsiooniga helirõhutase on tavaliselt **73** dB(A). Mõõtemääramatus K = **2** dB. Töötamisel võib müratase nimetatud väärtusi ületada. **Kandke kuulmiskaitset!**

Vibratsiooni väärtused a_h (pidevad vibratsioonid), p_F (korduvad löögivibratsioonid) ja mõõtemääramatus K on kindlaks tehtud vastavalt standardile **EN 60335-2-69**:

a_h = **0,1** m/s^2 (K = **0,5** m/s^2), p_F = **2** m/s^2 (K = **1** m/s^2)

Paigaldus

- ▶ **Enne tolmuimeja hooldamist ja puhastamist, seadistamist, lisatarvikute vahetamist ja hoiulepanekut eemaldage tolmuimejast aku.** See ettevaatusabinõu hoiab ära tolmuimeja soovimatu käivitumise.

Imitarvikute paigaldamine (vt jn A)

Imemisvoolik **(29)** on varustatud klambrisüsteemiga, mis võimaldab ühendada imemis-lisavarustust (kombineeritud väljaimemisadapter **(25)**, kõver düüs **(31)**, kombineeritud hari-düüs **(24)**).

Kõvera düüsi paigaldamine

- Lükake kõver düüs **(31)** imemisvoolikule **(29)**, kuni mõlemad imemisvooliku surunupud **(35)** kuuldavalt fikseeruvad.
- Eemaldamiseks vajutage surunupud **(35)** sisse ja tõmmake konstruktsioonielemendid üksteisest eemale.

Põrandadüüsi ja toru paigaldamine

- Vajaduse korral ühendage imemistorud **(30)** tugevalt omavahel ja seejärel tugevalt kõvera düüsiga **(31)**.
- Kinnitage põrandadüüs **(23)** tugevalt imemistorule **(30)** või kõverale düüsile **(31)**.

Kombineeritud väljaimemisadapteri paigaldamine

Kombineeritud väljaimemisadapter **(25)** koosneb PowerTool-adapterist (eesmine osa) **(36)** ja PowerTool-dapterist (tagumine osa) **(37)**.

Kombineeritud väljaimemisadapter **(25)** on ühilduv Boschi elektriliste tööriistadega.

PowerTool-adapterit (tagumine osa) **(37)** saab tema siseläbimõõdu 38,5 mm ja välisläbimõõdu 45 mm abil kasutada muude tootjate elektriliste tööriistade jaoks.

Lükake PowerTool-adapter (eesmine osa) **(36)** PowerTool-adapterile (tagumine osa) **(37)** ja ühendage mõlemad adapterid vastassuundades pööramisega (vaata joonist **B**).

Lükake kombineeritud väljaimemisadapter **(25)** imemisvoolikule **(29)**, kuni mõlemad imemisvooliku surunupud **(35)** kuuldavalt fikseeruvad.

Eemaldamiseks vajutage surunupud **(35)** sisse ja tõmmake kombineeritud väljaimemisadapter imemisvoolikult maha.

Adapterite lahutamiseks päästke ühendus vastassuundades pööramisega lahti ja tõmmake adapterid üksteisest eemale.

Kombineeritud hari-düüsi paigaldamine

Lükake kombineeritud hari-düüs **(24)** imemisvoolikule **(29)**, kuni mõlemad imemisvooliku surunupud **(35)** kuuldavalt fikseeruvad.

Eemaldamiseks vajutage surunupud **(35)** sisse ja tõmmake konstruktsioonielemendid üksteisest eemale.

Kombineeritud hari-düüsi seadmine (vaata joonist C)

Kombineeritud hari-düüsi **(24)** saate kasutada vuugidüüsina või harjana.

Vajutage lukustuse vabastamisnuppu **(38)** ja lükake kombineeritud hari-düüsi **(24)** harjana kasutamiseks hari ettepoole.

Vajutage lukustuse vabastamisnuppu **(38)** ja tõmmake kombineeritud hari-düüsi **(24)** vuugidüüsina kasutamiseks hari tahapoole.

Imivooliku paigaldamine (vt joonist D)

Asetage imemisvoolik **(29)** vooliku kinnituskohale **(3)** ja pöörake seda päripäeva kuni toeni.

Märkus: Tolmu imemisel tekib tolmu hõõrdumise tõttu imivoolikus ja -tarvikutes elektrostaatiline laeng, mida kasutaja võib tajuda staatilise laengu lahendusena (olenevalt keskkonnamõjudest ja füüsilisest tundlikkusest). Põhimõtteliselt soovitab Bosch kasutada peene tolmu ja kuivade materjalide imemisel antistaatilist imivoolikut (lisavarustus).

Imemisvooliku kinnitamine tolmuimejale (vaata joonist E)

Kerige paigaldatud imemisvoolik **(29)** imemisvooliku pessa. Tõmmake mõlemad tõmbelindid **(13)** üles ja haakige kinnitusavadesse **(14)**.

Plastkoti sisseasetamine/eemaldamine (kuivimemine) (vaata joonist F)

Avage mõlemad lukustid **(15)** ja võtke tolmuimeja ülaosa **(12)** ära.

Kuivimemiseks asetage plastkott **(32)** anumasse **(1)**.

Asetage plastkott **(32)** anumasse **(1)** täiteavaga üleval.

Kontrollige, et plastkott **(32)** liibuks täielikult anuma **(1)** seintele.

Pöörake plastkoti **(32)** ülejäänud äär üle anuma **(1)** serva. Jälgige, et plastkoti toetusjoon on anuma serval ja õhu läbilaskeavad **(33)** jäävad anumasse.

Asetage tolmuimeja ülaosa **(12)** jälle peale ja sulgege tolmuimeja lukustitega **(15)**.

- ▶ **Jälgige, et imur oleks alati hästi suletud.**

Sulgege plastkott **enne** selle äravõtmist. Tõmmake kott ülevalt kokku ja kasutge koti kinnisõlmimiseks linti.

Fliisist filtrikoti sisseasetamine/eemaldamine (kuivimemine) (vaata jooniseid G–H)

Tolmuklassile L vastavate ainete kuivimemiseks võite asetada sisse fliisist filtrikoti **(40)**.

Kui imetakse aineid, millel kontsentratsiooni piirmäär puudub või see on ≥ 1 mg/m^3 (vastab tolmuklassile L), võib imeda otse anumasse.

Suunis: fliisist filtrikoti kasutamisel lülitage automaatne filtripuhastus välja (vaadake „Automaatne/käsitsi filtripuhastus (vaata joonist **M**)“, Lehekülg 15).

⚠ HOIATUS **Tolmuimeja sisaldab terviseohtlikku tolmu. Laske tolmuimejat tühjendada ja hooldada, sealhulgas tolmukogumisanumaid eemaldada ainult asjaomase kvalifikatsiooniga isikutel. Nõutav on vastav kaitsevarustus. Ärge kasutage puuduliku või valesti paigaldatud filtrisüsteemiga tolmuimejat.** Sellega seate ohtu oma tervise.

Avage lukustid **(15)** ja võtke tolmuimeja ülaosa **(12)** ära.

Sisseasetamiseks pange fliisist filtrikott **(40)** fliisist filtrikoti hoidikule **(39)** ja lükake fliisist filtikott **(40)** koos fliisist filtrikoti hoidikuga **(39)** anumasse **(1)**.

Eemaldamiseks sulgege lukustist tõmmates täis fliisist filtrikoti ava. Tõmmake suletud fliisist filtrikott **(40)** fliisist filtrikoti hodikult **(39)** maha ja võtke tolmuimejast välja.

Pange tolmuimeja ülaosa **(12)** tagasi peale ja ühendage lukustite **(15)** sulgemisega anum **(1)** tolmuimeja ülaosaga **(12)**.

L-BOXXi pealeklõpsamine (vt jn I)

Tolmuimeja transpordiks ning tolmuimeja lisavarustuse ja/või elektrilise tööriista ruumisäästvaks hoidmiseks võite tolmuimeja ülaosale klõpsata L-BOXXi.

Kinnitage imemisvoolik tolmuimejale (vaata joonist **E**).

Klõpsake L-BOXX kinnituskohtadele **(11)**.

- ▶ **Ärge kasutage pealeklõpsatud L-BOXXiga tolmuimejat imemiseks.** Tolmuimeja raskuskese on kõrgemal. Tolmuimeja võib ümber kukkuda. On vigastumis- ja kahjustamisoht.
- ▶ **Ärge kandke tolmuimejat pealeklõpsatud L-BOXXi kandesangast.** Tolmuimeja on L-BOXXi kandesanga jaoks liiga raske. On vigastumis- ja kahjustamisoht.

Väljatõmmatava juhtimissanga paigaldamine (vaata jooniseid J–K)

Suunis: väljatõmmatavat juhtimissanga ei saa eemaldada. Jälgige paigaldamisel juhtimissanga õiget joondamist.

Joondage juhtimissang **(42)** enne sisseasetamist vastavalt märgistusele **R** (parem) ja **L** (vasak).

Asetage juhtimissang **(42)** juhtsiinidesse **(20)**.

Suruge juhtimissang **(42)** tugijooneni alla, kuni juhtimissang kuuldavalt fikseerub.

Vajutage surunuppu **(41)**, et muuta juhtimissanga **(42)** pikkust.

Kasutamine

- ▶ **Enne tolmuimeja hooldamist ja puhastamist, seadistamist, lisatarvikute vahetamist ja hoiulepanekut eemaldage tolmuimejast aku.** See ettevaatusabinõu hoiab ära tolmuimeja soovimatu käivitumise.

Seadme kasutuselevõtt

- ▶ **Pöörake tähelepanu võrgupingele!** Võrgupinge peab vastama elektrilise tolmuimeja tüübisildil märgitud pingele.
- ▶ **Viige ennast kurssi riiklike tervistkahjustava tolmu käitlemist sätestavate eeskirjade/seadustega.**

Tolmuimeja sobib järgmiste materjalide imemiseks ja eemaldamiseks:

– Tolmud mõjutuspiiranguga > 1 mg/m^3

Tolmuimejat ei tohi põhimõtteliselt kasutada plahvatusohtlikes ruumides.

Optimaalse imivõime tagamiseks peate imivooliku **(29)** alati täielikult tolmuimeja ülaosalt **(12)** maha kerima.

Imemisjõu reguleerimine

Imemisvõimsuse regulaatori **(9)** abil saate imemisjõudu sujuvalt reguleerida.

Seadke imemisvõimsuse regulaator **(9)** rohkelt tolmu tekitavate rakenduste jaoks maksimaalsele imemisvõimsusele.

Seadke imemisvõimsuse regulaator **(9)** vähest tolmu tekitavate rakenduste korral ja ühendatud elektrilise tööriista ning töödeldava detaili pealispinna vahelise imemisjõu reguleerimiseks (nt lihvimisel) vähendatud imemisvõimsuse asendisse.

Tolmuimejal olev pistikupesa

- ▶ **Pange tähele tolmuimejal oleva pistikupesa lubatud ühendamisvõimsust. Maksimaalse lubatud ühendamisvõimsuse ületamine võib põhjustada tolmuimeja ülekoormust. Mootori kaitselüliti võib rakenduda.** Saatke tolmuimeja **Bosch** volitatud klienditeninduskohta.

Kui tolmuimeja võrgupistik on ühendatud pistikupesaga ja pealüliti on asendis **1**, on pistikupesa elektriliste tööriistade jaoks **(4)** pingestatud. Seda saab tolmuimejal kasutad välise vooluühendusena, nt väljaimemissüsteemidega töötamisel.

Asendis **1+** on aktiveeritud tolmuimeja start-/stopp-automaatika. Ühendatud elektrilise tööriista kaudu saab tolmuimeja kaugjuhitult sisse lülitada.

Kuiva tolmu imemine

Ladestunud tolmu imemine

Tolmuimeja sisselülitamiseks keerake pealüliti **(2)** asendisse **1**.

Tolmuimeja väljalülitamieks keerake pealüliti **(2)** asendisse **0**.

Töötavate elektriliste tööriistade tekitatava tolmu väljaimemine (vaata joonist L)

- ▶ **Kui heitõhk juhitakse ruumi tagasi, peab ruumi õhuvahetuse määr olema piisav. Järgige vastavaid siseriiklikke eeskirju.**

Tolmuimejasse on integreeritud pistikupesa elektriliste tööriistade jaoks **(4)**. Selle pistikupesaga saate ühendada välise elektrilise tööriista. Pange tähele ühendatava elektrilise tööriista maksimaalset lubatud ühendamisvõimsust.

Paigaldage kombineeritud väljaimemisadapter **(25)** (vaata joonist **B**).

Lükake kombineeritud väljaimemisadapter **(25)** elektrilise tööriista väljaimemisotsakusse.

Tolmuimeja **start-/stopp-automaatika sisselülitamiseks** keerake pealüliti **(2)** asendisse **1+**.

Tolmuimeja kasutusele võtmiseks lülitage pistikupesaga **(4)** ühendatud elektriline tööriist sisse. Tolmuimeja käivitub automaatselt.

Väljaimemise lõpetamiseks lülitage elektriline tööriist välja.

Imemisvoolikust tolmujääkide väljaimemiseks järeltöötab start-/stopp-automaatika järeljooksufunktsioon veel kuni 15 s.

Tolmuimeja väljalülitamieks keerake pealüliti **(2)** asendisse **0**.

Väljaimemissüsteemi (lisavarustus) kasutamime

Ühendage väljaimemissüsteem imemisvoolikuga **(29)**.

Tolmu väljaimemissüsteemi abil endasse imemiseks keerake pealüliti **(2)** asendisse **1**.

Hoidke väljaimemissüsteem vastu seina ja lülitage elektriline tööriist sisse. Tekkiva alarõhu tõttu nakkub väljaimemissüsteem iseseisvalt.

Lülitage elektriline tööriist välja ja eemaldage väljaimemissüsteem ettevaatlikult seinalt.

Tolmuimeja väljalülitamieks keerake pealüliti **(2)** asendisse **0**.

Märgimemine

- ▶ **Ärge imege tolmuimejaga tule- või plahvatusohtlikke vedelikke, näiteks bensiini, õli, alkoholi, lahusteid. Ärge imege kuuma, põlevat ega plahvatusohtlikku tolmu. Ärge kasutage tolmuimejat plahvatusohuga ruumides.** Tolm, aur ja vedelikud võivad süttida või plahvatada.
- ▶ **Tolmuimejat ei tohi kasutada veepumbana.** Tolmuimeja on ette nähtud vee- ja õhusegu äraimemiseks.

Suunis: Vastavus läbilaskeastmele (tolmuklass L) esitatud nõuetele on tõendatud ainult kuivimemise korral.

Enne märgimemist

Tühjendage anum **(1)** ja eemaldage plastkott **(32)** või fliisist filtrikott **(40)**.

Kontrollige täitetaseme anduritel **(45)** määrdumise puudumist. Ainult puhas täitetaseme andur võimaldab tolmuimeja automaatset väljalülitamist anuma täis täitetaseme saavutamisel (vaadake „Täitetaseme anduri puhastamine (vaata jooniseid **Q**–**R**)“, Lehekülg 16).

- ▶ **Märgimemise kestel peab automaatne filtripuhastus olema inakiveeritud.**

Vajutage automaatse filtripuhastuse nuppu **(8)**, et aktiveerida käsitsi filtripuhastus (vaadake „Filtri puhastamine käsitsi“, Lehekülg 15). Sellega inaktiveeritakse automaatne filtripuhastus ja LED-näit **A (5)** kustub.

Vedelike imemine

⚠ HOIATUS **Vahu või vee eraldumise korral lülitage tolmuimeja kohe välja ja tühjendage mahuti.** Vastasel korral võib tolmuimeja kahjustada saada.

Tolmuimeja sisselülitamiseks keerake pealüliti **(2)** asendisse **1**.

Tolmuimeja on varustatud täitetaseme anduritega **(45)**. Kui saavutatakse maksimaalne täitekõrgus, lülitub tolmuimeja automaatselt välja ja mõlemad LED-näidud **A (5)** ja **M (6)** vilguvad üheaegselt 1 kord sekundis. Taaskäivituskaitse on aktiveeritud ja seda saab tolmuimeja 1-kordse sisse-/väljalülitamisega inaktiveerida.

Suunis: kontrollige täitetaset korrapärselt ja tühjendage anum õigeaegselt.

Tolmuimeja väljalülitamiseks keerake pealüliti **(2)** asendisse **0**.

Hoidke anumat **(1)** tagumisest haardepiirkonnast **(21)** ja kallutage vedelikust tühjendamiseks ettepoole.

Märgimemise järel

Puhastage iga märgimemise järel täitetaseme andur **(45)** (vaadake „Täitetaseme anduri puhastamine (vaata jooniseid **Q**–**R**)“, Lehekülg 16).

Märgimemise järel hallituse tekkimise vältimiseks:

- Võtke voldikfilter **(34)** välja ja laske sel hästi kuivada.
- Eemaldage tolmuimeja ülaosa **(12)**, avage filtri kate **(43)** ja laske mõlemal hästi kuivada.

Automaatne/käsitsi filtripuhastus (vaata joonist M)

Automaatne filtripuhastus

Suunis: tolmuimeja sisselülitamisel on automaatne filtripuhastus tavajuhul sisse lülitatud.

LED-näit **A (5)** põleb pidevalt.

Automaatse filtripuhastuse korral puhastatakse lame voldikfilter **(34)** iga 15 s järel 2 õhulöögiga (pulseeriv müra).

Filtripuhastuse korrapärasel kasutamisel suureneb filtri püsivusaeg.

Filtri ideaalse püsivusaja saavutamiseks inaktiveerige automaatne filtripuhastus ainult erijuhtudel, nt märgimemisel.

Filtri puhastamine käsitsi

Käsitsi filtripuhastuse läbiviimiseks vajutage automaatse filtripuhastuse nuppu **(7)**. Lamedat voldikfiltrit **(34)** puhastatakse 2 õhulöögiga. LED-näit **M (6)** põleb 2 s valgelt. Kui LED-näit **M (6)** kustub, saab vallandada järgmise õhulöögi. Vajutage selleks uuesti käsitsi filtripuhastuse nuppu **(7)**.

Suunis: võtke käsitsi filtripuhastuse juures arvesse, et nupuvajutuste ajaline vahel peab olema 2–3 s. Käsitsi filtripuhastuse nupu **(7)** pidev korduv vajutamine põhjustab tolmuimeja ülekuumenemiskaitse aktiveerumist. Ülekuumenemiskaitse lõpetatakse mõne aja möödudes automaatselt (vaadake „Tõrgete kõrvaldamine“, Lehekülg 16).

Käsitsi filtripuhastuse väljalülitamiseks vajutage automaatse filtripuhastuse nuppu **(8)**.

Pinnalt määrdunud lame voldikfilter on täielikult talitlusvõimeline. Lameda voldikfiltri käsitsi puhastamine seda kloppides või läbi puhudes ei ole vajalik ja võib filtrit koguni kahjustada.

Hooldus ja korrashoid

Hooldus ja puhastamine

- ▶ **Enne tolmuimeja hooldamist ja puhastamist, seadistamist, lisatarvikute vahetamist ja hoiulepanekut eemaldage tolmuimejast aku.** See ettevaatusabinõu hoiab ära tolmuimeja soovimatu käivitumise.
- ▶ **Veatu ja ohutu töö tagamiseks hoidke tolmuimeja ja selle ventilatsiooniavad puhtad.**

Kui on vaja vahetada ühendusjuhet, laske seda ohutuskaalutlustel teha **Bosch**-il või **Bosch**-i elektriliste tööriistade volitatud klienditeenindusel.

- ▶ **Kandke tolmuimeja hooldamisel ja puhastamisel tolmukaitsemaski.**

Puhastage tolmuimeja korpust aeg-ajalt niiske lapiga.

▶ **Ärge puhastage imurit suruõhuga.** Filtrit ja muid komponente võidakse vigastada.

Vähemalt kord aastas tuleb lasta tootjal või instrueeritud isikul kontrollida tolmuimejat tolmutehniliselt (nt filtril vigastuste puudumist, tolmuimejal lekete puudumist ja kontrollseadiste talitluse laitmatust).

Puhastamine ja hooldus pärast tervistkahjustavate ainete imemist

– Käsitlege kõiki osi, mis võisid terviskahjustavate ainetega kokku puutuda, saastatutena.
– Enne tervistkahjustavate ainetega piirkonnast eemaldamist imege, pühkige põhjalikult puhtaks või tihendage tolmuimeja väljastpoolt.
– Puhastage, võtke tolmuimeja lahti ja hooldage seda ainult siis, kui seda on võimalik teie ja teiste isikute suhtes ohutult teha. Kandke hooldamise ja puhastamise ajal isiklikku kaitsevarustust. Tehke töid ainult hästi ventileeritud ruumides.
– Puhastage tolmuimeja enne selle lahtivõtmist kõigepealt väljastpoolt.
– Saatke kõik tolmuimeja osad, mida ei saa rahuldavalt puhastada, mitteläbilaskvates kottides jäätmekäitlusse. Järgige sealjuures kehtivaid selliste jäätmete jäätmekäitluseeskirju.
– Puhastage tööde lõpetamise järel hooldamispiirkond.

Mahuti puhastamine

Pühkige anumat **(1)** aeg-ajalt standardse, mitteabrasiivse puhastusvahendiga ja laske kuivada.

Lameda voldikfiltri puhastamine/vahetamine (vaata jooniseid N–O)

▶ **Haarake filtrikatet avamisel sulgemislapatsist ja jälgige, et avatud filtrikate fikseerub vertikaalses asendis.** Filtrikatte allalangemisel on vigastumisoht.

Imemisvõimsus oleneb filtri seisundist. Puhastage sellepärast filtrit korrapäraselt.

Asendage vigastatud lame voldikfilter **(34)** kohe uuega.

– Tõmmake lukustuslapatsist **(26)** ja kallutage filtri kate **(43)** üles, kuni see vertikaalasendis fikseerub.
– Haarake lame voldikfilter **(34)** hoideribadest ja võtke ülespoole välja.
– Eemaldage tolm ja mustus, mis lameda voldikfiltri **(34)** väljavõtmisel tekib, anuma **(1)** servalt niiske lapiga.
– Lamedat voldikfiltrit võib voolav veega loputada.
– Pange uus või puhastatud lame voldikfiler **(34)** sisse ja jälgige, et selle asend oleks kindel ja korrektne.
– Sulgege filtri kate **(43)**, nii et see kuuldavalt fikseerub.

Eelfiltri puhastamine (vaata joonist P)

▶ **Eelfiltrit ei tohi märjalt puhastada.**

▶ **Eelfiltri katte lukustusest vabastamiseks ärge haarake ülevalt juhtimissangade vahelt ega tolmuimejast.** Võite oma käe kinni kiiluda.

Tõmmake juhtimissanga **(42)** üles, kuni eelfiltri kate on tagant vabalt ligipääsetav.

Vajutage lukustuse vabastamisnuppu **(28)** eelfiltri kattel **(27)** ja võtke see eelfiltri pesast välja.

Võtke eelfilter **(44)** välja.

Harjake eelfiltri lamelle pehme harjaga.

Asetage eelfiler eelfiltri kattesse **(27)**.

Asetage eelfiltri kate **(27)** eelfiltri pessa ja pöörake sisse.

Täitetaseme anduri puhastamine (vaata jooniseid Q–R)

Tõmmake tolmuimeja võrgupistik pistikupesast välja.

Võtke tolmuimeja ülaosa **(12)** ära.

Tühjendage anum **(1)**.

Mustuse eemaldamiseks liigutage ujukit **(46)** või koputage seda kergelt.

Puhastage ujukit **(46)** pehme riidelapiga.

Vajadusel saate ka ujuki ära võtta. Vajutage selleks lukustust **(47)** ja võtke ujuk **(46)** välja.

Puhastage magnet **(48)** harjaga.

Pange ujuk **(46)** jälle tagasi.

Hoiustamine ja transport

– Kerige võrgukaabel kaablihoidikule **(19)**.
– Asetage lisavarustus selleks ette nähtud hoidikutesse.
– Kerige paigaldatud imemisvoolik **(29)** imemisvooliku pessa. Tõmmake mõlemad tõmbelindid **(13)** üles ja haakige kinnitusavadesse.
– Klõpsake L-BOXX kinnituskohtadele **(11)**.
– Eemaldage plastkott/fliisist filtrikott, kui see on täis.
– Kandke tolmuimejat ainult kandepidemest **(10)**.
– Hoidke tolmuimejat tasasel pinnal kuivas ruumis ja tõkestage selle lubamatu kasutamine.
– Juhtrullide **(17)** fikseerimiseks vajutage alla juhtrullide pidur **(18)**.
– Tolmuimeja lihtsamaks ja selga säästvaks transpordiks tühjendage anum täielikult või suunake plastkott/fliisist filtrikott jäätmekäitlusse.
– Tolmuimeja lükkamiseks või tõmbamiseks vabastage juhtrollide pidur **(18)** lukustusest.
– Tolmuimeja lükkamiseks või tõmbamiseks kasutage ainult väljatõmmatud juhtimissanga **(42)**. Üle trepiastmete ei tohi tolmuimejat juhtimissangast tõmmata. Selleks tuleb kasutada kandepidet.
– Jälgige, et tolmuimeja treppidel kandmisel ei oleks mitte keegi otse teie taga, kui tolmuimeja peaks ootamatult kukkuma.

Tõrgete kõrvaldamine

▶ **Tõrke tekkimise korral (nt filtri purunemine) tuleb tolmuimeja kohe välja lülitada. Enne uuesti kasutamist tuleb tõrge kõrvaldada.**

Probleem	Kõrvaldamine
Imemisturbiin ei käivitu.	Kontrollige võrgukaablit, võrgupistikut, kaitset, pistikupea ja täitetaseme andureid **(45)**.
	Pealüliti **(2)** on asendis „Start-/stopp-automaatika“.
	Seadke pealüliti **(2)** sümbolole „Imemine“ või lülitage pistikupessa **(4)** ühendatud elektriline tööriist sisse.
Imemisturbiin lülitub välja.	Märgimemisel vilguvad LED-näidud **A** ja **M** aeglaselt ja korraga.
	Tühjendage anum **(1)**.
	Kuivimemisel vilguvad LED-näidud **A** ja **M** kiiresti ja korraga: Tolmuimejal oleva pisitikupesa ülekoormukaitse on aktiveeritud.
	Lülitage elektriline tööriist välja.
Tolmuimeja lülitub välja.	Tolmuimeja ülekoormus tolmuimejal oleva pistikupesa maksimaalse pinge ületamise tõttu. Mootori kaitselüliti on rakendunud.
	Saatke tolmuimeja **Bosch** volitatud klienditeeninduskohta.
Imemisturbiin ei käivitu pärast anuma tühjendamist uuesti.	Lülitage tolmuimeja välja ja oodake 5 s, 5 s pärast lülitage uuesti sisse.
	Puhastage täitetaseme andurid **(45)** ja täitetaseme andurite **(45)** vahel olev ruum harjaga.
Imemisjõud väheneb.	Kõrvaldage ummistused imemisdüüsist, imemistorust, imemisvoolikust **(29)** või lamedast voldikfiltrist **(34)**.
	Vahetage plastkott **(32)** /fliisist filtrikott **(40)**.
	Laske filtrikattel **(43)** õigesti fikseeruda.
	Asetage tolmuimeja ülaosa **(12)** õigesti kohale ja kinnitage lukustid **(15)**.
	Vahetage lame voldikfilter **(34)**.
Tolmu väljapihkumine imemisel	Kontrollige lameda voldikfiltri **(34)** paigaldamise korrektsust.
	Vahetage lame voldikfilter **(34)**.
Väljalülitamisautomaatika (märgimemisel) ei rakendu.	Puhastage täitetaseme andurid **(45)** ja täitetaseme andurite **(45)** vahel olev ruum harjaga.
	Kontrollige pidevalt täitetaset.
Automaatne filtripuhastus ei tööta.	Vahetuge käsitsi laadi, vajutades käsitsi filtripuhastuse nuppu **(7)**.
	Kui probleem ei kao, pöörduge autoriseeritud **Bosch**-klienditeeninduskoha poole.
Filtri käsitsi puhastamist ei saa käivitada.	Tolmuimeja ülekuumenemiskaitse on aktiveeritud.
	Käsitsi filtripuhastuse nupu **(7)** 10-kordne pidev vajutamine on rakendanud ülekuumenemiskaitse. Ülekuumenemiskaitse lõpetatakse 20 s möödudes automaatselt.
	Käsitsi filtripuhastuse nupu **(7)** 30-kordne pidev vajutamine on rakendanud ülekuumenemiskaitse. Ülekuumenemiskaitse lõpetatakse 4 min möödudes automaatselt.
	Kui probleem ei kao, pöörduge autoriseeritud **Bosch**-klienditeeninduskoha poole.
Automaatne filtripuhastus ei rakendu.	Võtke ühendust **Bosch**-klienditeeninduskohaga.

Klienditeenindus ja kasutusalane nõustamine

Eesti Vabariik
Tel.: (+372) 6549 575

Päringute esitamisel ja varuosade tellimisel teatage meile kindlasti toote tüübisildil olev 10-kohaline tootenumber.

Kasutuskõlbmatuks muutunud seadmete käitlus

Tolmuimeja, tarvikud ja pakendid tuleb suunata keskkonnasäästlikult ringlussevõttu.

Ärge visake tolmuimejat olmejäätmete hulka!

Üksnes EL liikmesriikidele:

Elektri- ja elektroonikaseadmed, mis enam kasutuskõlblikud pole, peab eraldi kokku koguma ning keskkonnasõbralikul viisil kasutusest kõrvaldama. Kasutage selleks ettenähtud kogumissüsteeme. Vale jäätmekäitlus võib nendes sisalduvate võimalike ohtlike ainete tõttu keskkonda ja tervist kahjustav olla.

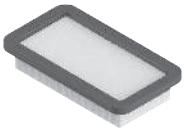

2 608 000 889

2 608 000 886

2 608 000 585

2 608 000 769

2 608 000 887

2 608 000 661

2 608 000 797

2 608 000 806

2 608 000 890

2 608 000 888

2 608 438 691

2 608 001 109

2 608 000 891

5 m	22 mm	●	2 608 000 568
4 m	28 mm	●	2 608 000 885

Servicekontakte
Service Contacts
Contacts de Service
Contactos de Servicio
Контакты сервисных центров

https://www.bosch-pt.com/serviceaddresses

Garantiebedingungen
Guarantee Conditions
Conditions de Garantie
Condiciones de Garantía
Условия гарантии

https://www.bosch-pt.com/guarantee/202601